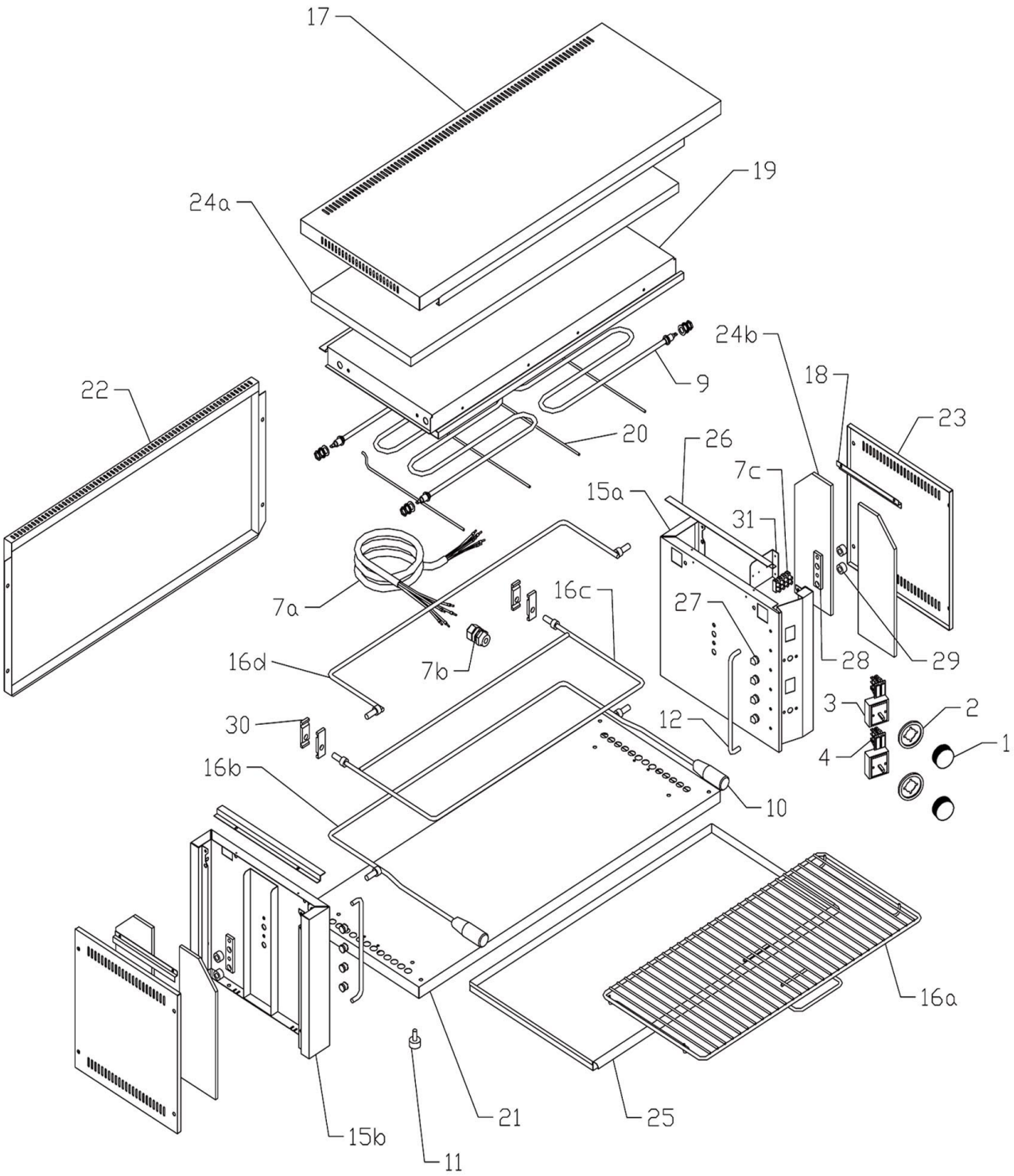

Bartscher	Salamander S70 Artikel-Nr.: 100528	Explosionszeichnung 17.06.2014	Seite 1/2

Pos.	Artikelbeschreibung	Description of item	Artikel Nr./Item No.
1	Knebel	Knob	0402590500
2	Blendring, Kunststoff	Blind ring, plastic	A0402595000
3	Energieregler 13A, 230V	Energy regulator 13A, 230V	05057021010
4	Kontrolllampe	Indicator light	0401510001
7a	Anschlusskabel 400V	Power cord 400V	0402010700
7b	Zugentlastung	Strain relief	0402086016
7c	Anschlussklemme, braun	Terminal clamp, brown	0402080100
9	Heizkörper	Heating element	0401024000
10	Griff z. Rost	Handle f. grid	0407803000
11	Fuß	Base	021909
12	Bügel	Clamp	Auf Anfr./On req.
15a	Abdeckung, innen-rechts	Cover, inside-right	Auf Anfr./On req.
15b	Abdeckung, innen-links	Cover, inside-left	Auf Anfr./On req.
16a	Rost	Grid	0408011500
16b	Bügel	Clamp	Auf Anfr./On req.
16c	Rostaufnahme	Grid rail	E0408011504
16d	Haltebügel	Holding bracket	Auf Anfr./On req.
17	Abdeckblech, oben	Top cover plate	0451510100
18	Halterung	Holder	Auf Anfr./On req.
19	Abdeckung, innen-oben	Cover, inside-top	Auf Anfr./On req.
20	Halterung z. Heizkörper	Bracket f. heating element	0451506500
21	Bodenplatte	Bottom plate	Auf Anfr./On req.
22	Abdeckblech, hinten	Back cover plate	0451512500
23	Abdeckung, seitlich	Side cover	0451505500
24a	Isolationsplatte, oben	Upper insulating plate	0501501400
24b	Isolationsplatte, seitlich	Side insulating plate	Auf Anfr./On req.
25	Auffangbehälter	Down slideway board	0501502500
26	Halterung	Holder	Auf Anfr./On req.
27	Zapfen	Pin	Auf Anfr./On req.
28	Halteplatte	Holding plate	Auf Anfr./On req.
29	Buchse	Socket	Auf Anfr./On req.
30	Befestigung z. Scharnier	Fixing f. hinge	Auf Anfr./On req.
31	Schutzblech	Protection plate	Auf Anfr./On req.