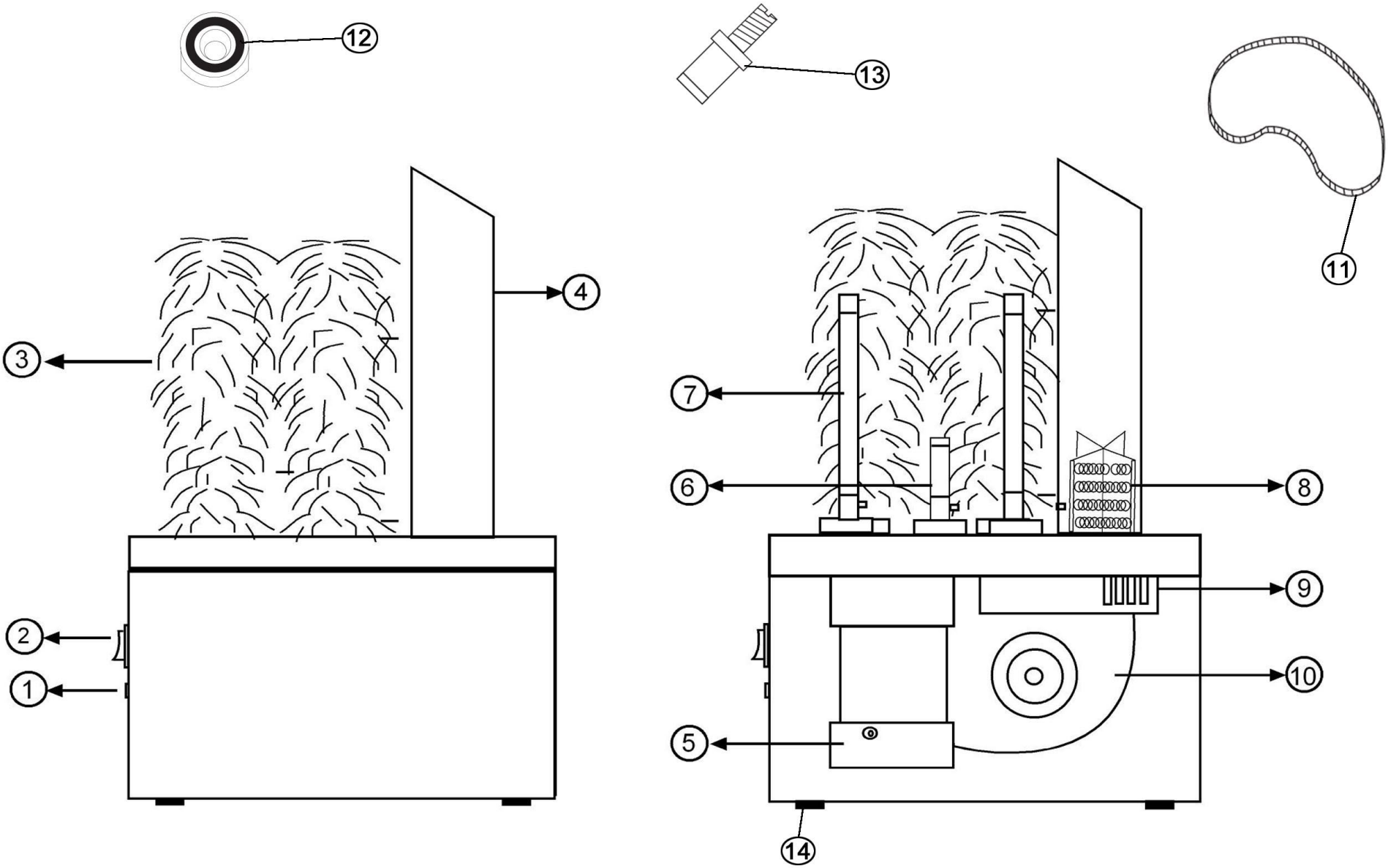

Bartscher	Gläserpoliermaschine Artikel-Nr.: 109470	Explosionszeichnung 26.09.2014	Seite 1/2

Pos.	Artikelbeschreibung	Description of item	Artikel Nr./Item No.
1	Sicherung	Fuse	E01094701
	Halterung f. Sicherung	Holder f. fuse	E01094701A
2	Hauptschalter	Main switch	0401500500
3	Ersatzbürsten - Set, 5 Rollen	Substitute rollers - set, 5 rollers	109471
4	Rohr	Hot air exit tube	Auf Anfrage/On request
5	Motor bis August 2007	Motor until august 2007	01094703
	Motor ab August 2007	Motor from August 2007	01904703A
6	Motorriemenscheibe bis 08. 2007	Motor pulley until 08.2007	01094706
	Motorriemenscheibe ab 08.2007	Motor pulley from 08.2007	01094706A
7	Riemenscheibe, bis 08.2007	Pulley, until 08.2007	01094705
	Riemenscheibe, ab 08.2007	Pulley, from 08.2007	01094705A
8	Heizkörper, bis August 2007	Heating element, until August 2007	01094704
	Heizkörper, ab August 2007	Heating element, from August 2007	01094704A
9	Anschlussbox	Connecting box	Auf Anfrage/On request
10	Gebläse, bis August 2007	Fan, until August 2007	01094702
	Gebläse, ab August 2007	Fan, from August 2007	01094702A
11	Keilriemen - Satz	Dragging belt - set	01094707
	Keilriemen - Satz	Dragging belt - set	01094707A
12	Lager	Bearing	Auf Anfrage/On request
13	Lagerbock mit Lager	Bearing block w. bearing	01094709
14	Fuß	Base	010947011